Toboggan Gonflable + ventriglisse sur Mesure

Prix HT : 0 € HT
Prix TTC : 0,00 € TTC

Ref : 0000

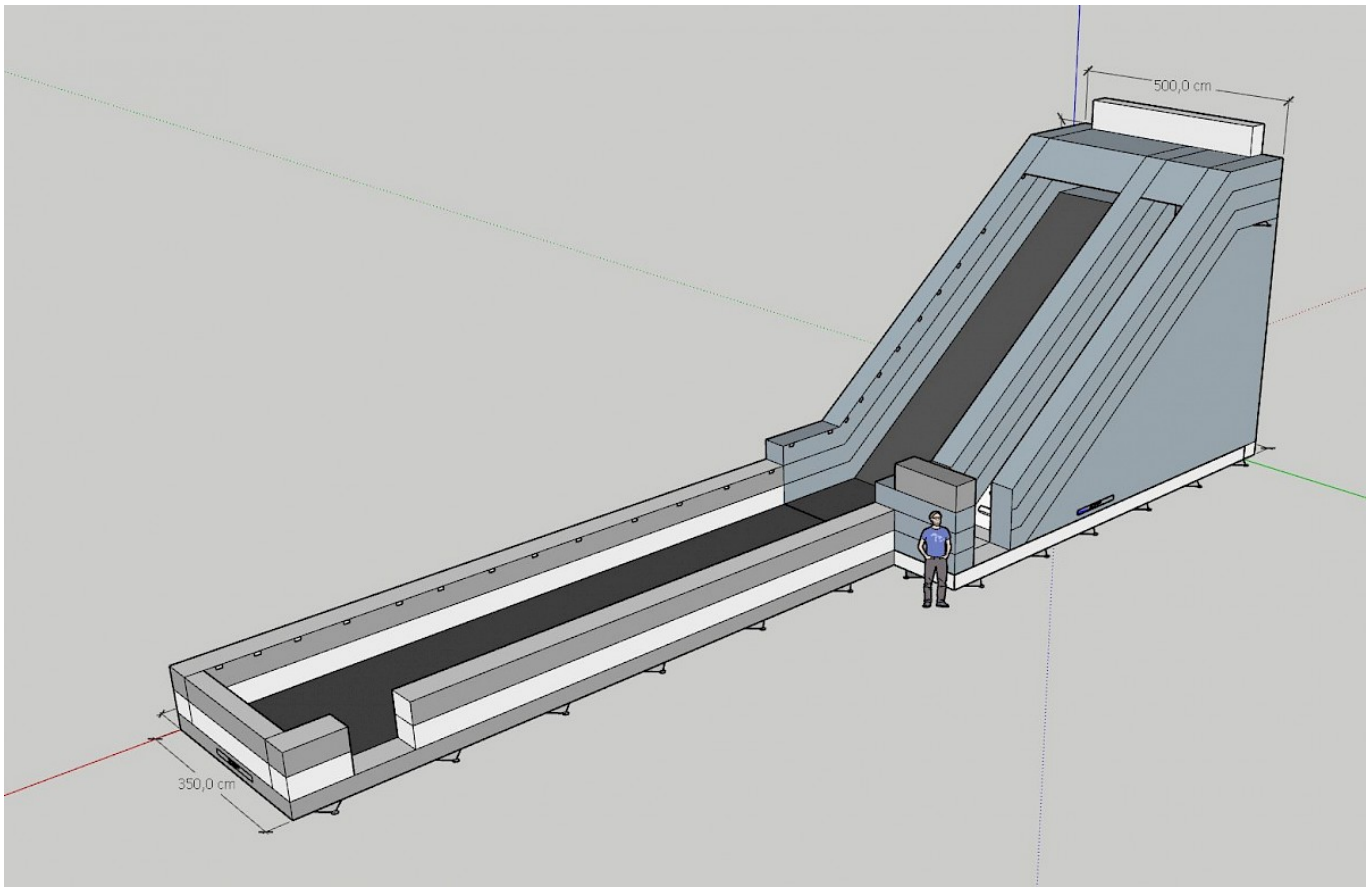

Caractéristiques :

- **Certification RPII :** OUI / AIG
- **Garantie ASG34 :** OUI SAV en France
- **Coutures :** Doubles & Quadruples coutures - fil anti/UV
- **PVC 650gr/m² - Classement au Feu M2 :** Oui LNE France
- **Déclaration Conformité NF EN 14960-1:2019 :** Oui
- **LIVRAISON France Métropole (Suivi, Port & Emballage) :** Sur devis suivant dpt

- **Personnes pour l'installation :** 8 personnes
- **Capacité :** 2 par 2
- **Poids :** 660 Kg
- **Âge :** à partir de 5 ans

- **Volume plié :** 2m3
- **Dimensions du jeu(LxPxH) :** 20x5x6.5mH

Livré avec :

DOSSIER de Conformités & NOTICE d'Utilisation

Kit REPARATIONS Structures Gonflables d ASG34

Piquets d'ANCRAGE 50

SOUFFLERIE/BLOWER Normes CE - 220v/16a - IP44 (nombre et puissance adaptée au jeu)

SAC de Transport

Panneau de SECURITE

CONTRÔLE & CERTIFICATION RPII

En option :

anti-ADHERENT anti-FRICTION ASG34 Bidon

PRO CLEAN Nettoyant Spécial PVC

SERVICE ASG Hivernage Maintenance SAV

DALLE de RÉCEPTION CLIPSABLE 2.6

Description :

- Toile PVC 650g/m² EU / doubles faces
- Décor Peinture sans solvant par artiste peintre EN71-3
- Ventriglisse Classé au Feu: M2 - France
- Kit réparation.
- Dossier conformités et d'utilisation / RPII
- Piquets/Crosse Fer Galva
- Soufflerie adaptée IP44/NF/CE garantie 1an
- Normes NF EN14960/mai2019
- Garantie de votre ventriglisse : ASG 2 ou 3 ans
- Ventriglisse Made in EUROPE

Décors réalisés par un artiste peintre/ 1/MEDIEVAL - 2/FARWEST - 3/CIRCUS - 4/JUNGLE - 5/GRANDPRIX - 6/FORET - 7/SPORTS - 8/DINOSAURES - 9/HIVER - 10/POMPIERS - 11/FERME - 12/MILITAIRE - 13/MARIN - 14/NUCLEAR -15/PIRATES - 16/FEES -17/VIKINGS -18/HALLOWEEN -19/ASTRONAUTE -20/EXTRA-TERRESTRES - 21/NOEL - 22/HAWAÏ - 23/SURFEUR-PLAGE - 24/FOOTBALL - 25/ANIMAUX - 26/CANDY le décor sur mesure VIDEO

Qu'est-ce qu'un ventriglisse ?

> Le **ventriglisse**, traduction possible du terme anglais ***Slip 'N Slide***1, est une activé sportive et de loisir populaire aux États-Unis et en Australie, consistant à s'élancer et se jeter à plat ventre sur une toile plastique savonneuse posée au sol, en se laissant glisser sur cette surface le plus loin possible.
> Appelé aussi communément « **ventre glisse**» ou "**ventre qui glisse**".
>
> —Wikipédia, Ventriglisse

Nous appelons aussi ce jeu le "ventreglisse" en 1 mot. Nous sommes spécialiste du ventriglisse gonflable professionnel ! À la location ou à la vente (location avec option d'achat possible).

Ventriglisse professionnel

ASG34 vous propose cette gamme de jeux professionnels, de conception & fabrication Européenne, de grande qualité, qui répond aux exigences de la **Norme NF EN14960**, disponible rapidement suivant état des stocks et planning de fabrication - Vente Animation

Structure Jeu Château Gonflable BESSAN, Hérault 34, occitanie, France. Nous avons la possibilité de fabriquer des jeux selon votre imagination. Autres photos disponibles sur simple demande, Plusieurs thèmes possibles pour ce produit. **+ d infos au 06 81 210 283 !** Nos jeux s'adressent aux professionnels tels que campings, HPA, parcs indoor ou outdoor, loueurs, associations, collectivités, et toutes activités de loisirs... devis gratuit!

Quand vous faites appel à **ASG34**, vous soutenez une **petite entreprise française**, vous soutenez un ***Challenge***, vous soutenez une ***Equipe !*** Pour tout renseignement complémentaire, demande de devis, photos, contactez le service VENTES au **+33 (0)4 67 210 745**

La qualité de notre service et celle de notre matériel ont fait d'ASG un partenaire fiable, réactif dans toute situation, pérenne, dotée de plusieurs années d'expérience dans ce secteur d'activités. A votre service!

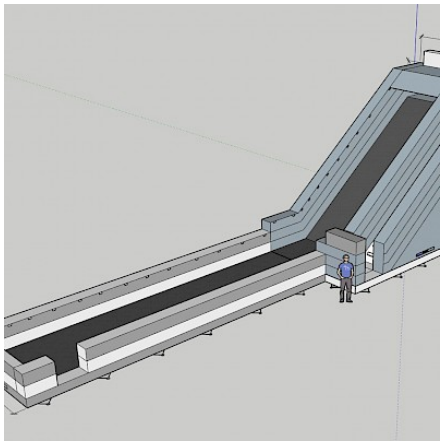

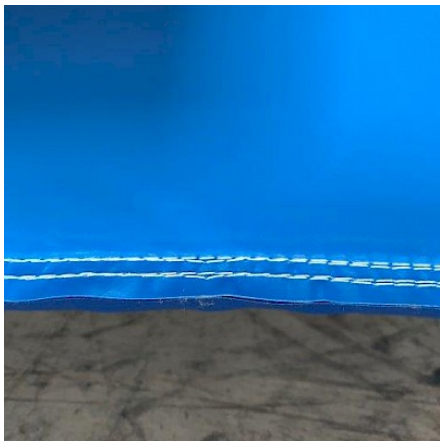

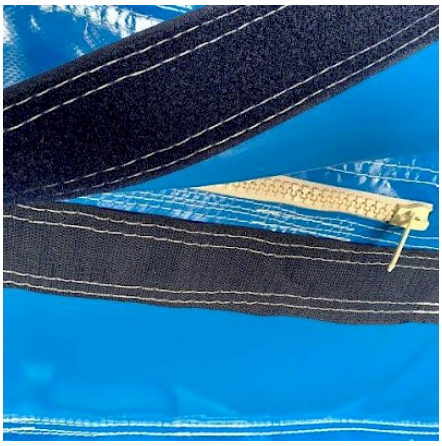

Contact :

ASG 34
PAE Héliopôle 5 mail de la Méditerranée
34550 Bessan

Tél: 04 67 210 745
Mobile: 06 81 21 02 83
De 9h à 18h
contact@asg34.com